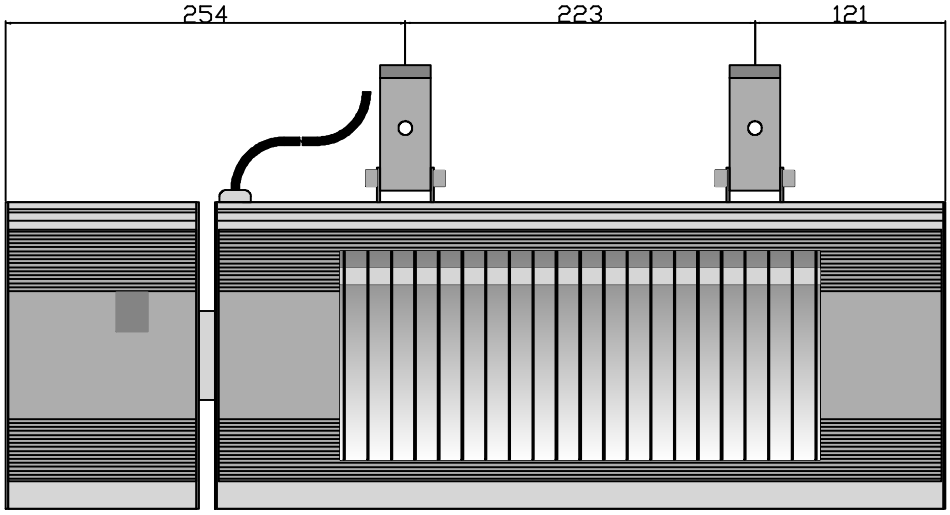
254
223
121

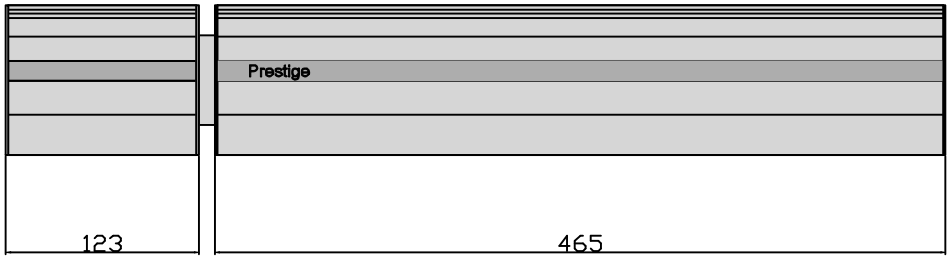
Prestige
123
465

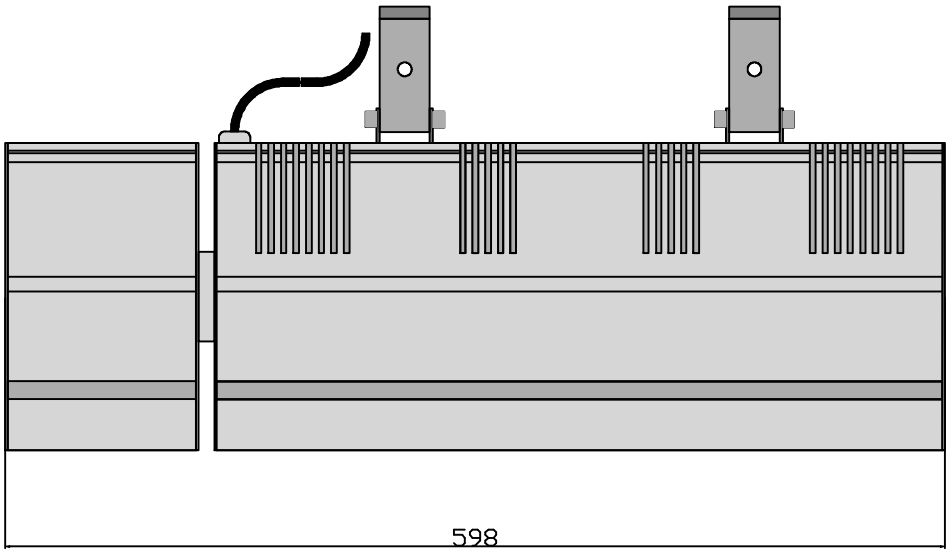
598

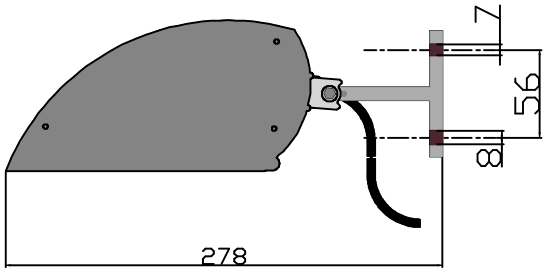
7
56
8
278